STRATIGRAFIA CARREGGIATE STRADALI SU ZONE NON ASFALTATE
scala 1:5

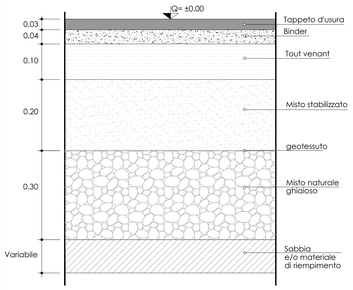

STRATIGRAFIA PISTA MARCIAPIEDE
scala 1:5

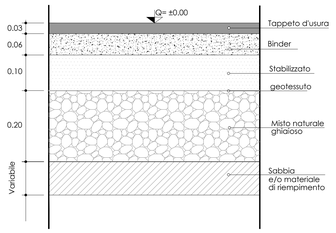

STRATIGRAFIA CARREGGIATE STRADALI SU ZONE GIA' ASFALTATE
scala 1:5

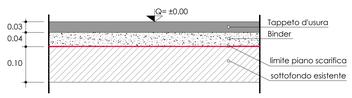

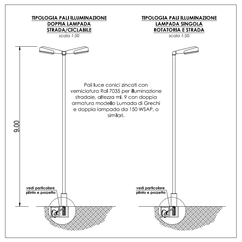

PARTICOLARE PLINTO E POZZETTO RETE ILLUMINAZIONE
scala 1:10

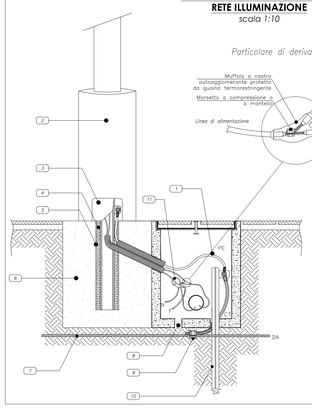

LEGENDA

1. Cavo unipolare tipo N07V-K
2. Palo metallico con terminale in ghisa
3. Collare in calcestruzzo
4. Riempimento con sabbia costipata
5. Tubo in PVC o in calcestruzzo
6. Basamento di fondazione in calcestruzzo
7. Corda nuda in rame 1G35
8. Foro di drenaggio
9. Morsetto a compressione
10. Picchetto in acciaio zincato
11. Cavo unipolare con guaina tipo FG7R

G.B. & PARTNERS S.r.l.
PROGETTI E SERVIZI INNOVERLAR
Società unipersonale
Via Zardetti 1 - 28885 - Piedimulera (VB)
tel. 0324 - 83586 fax 0324 - 340350
e-mail: gandbpartners@pec.it
amministrazione@gbpartners.it
info@gbpartners.it
ferrovia@gbpartners.it
web site: www.gbpartners.it
Capitale Sociale € 10.000,00 i.v.
Iscritta C.C.I.A. Vibo Valentia
C.F. 02826280032 - P.I. IT 02826010...

STUDIO ASSOCIATO SANDRINELLI VERONESE
Vicolo Zardetti 1 - 28885 - Piedimulera (VB)
TEL. 0324.83586 - FAX 0324.340350
EMAIL sandrinelli.veronese@gmail.com - PEC sandrinelli.veronese@pec.it
PARTITA IVA 02030280032

N°	DATA	DESCRIZIONE MOTIVAZIONE DELL'AGGIORNAMENTO	STUDIO	DIS.
00	Dicembre 2021	Prima emissione	S.V.	---.---

Collaboratori
Geometra Gianpiero Bianchi

L'Impresa

Proprietari

Jametti A. & C. s.r.l.
via Albania, 60
21019 - Somma Lombardo

AIKODE s.r.l.
via Mascheroni 5
20123 Milano

BRENNERO s.r.l.
via Turatti 28
20121 Milano

Il Committente

Progetto
OPERE EXTRA BONUS - AMPLIAMENTO SEDE STRADALE VIA GARZANO

Proponente
SOMMA LOMBARDO REAL ESTATE s.r.l.

Scala
1:100

Data
Dicembre 2021

Tipo tavola
EDILE

Serie
PROGETTO DEFINITIVO

Titolo
PARTICOLARI COSTRUTTIVI

Tavola nr.

Tipo Tavola	E
Sigla/ Serie	PD
Numero/ variante	07
Agg	00

Orientamento

N

Documento di proprietà della Società G.B. & Partners S.r.l.. E' Vietata la riproduzione. Tutti i diritti sono riservati.