REGIONE PIEMONTE **PROVINCIA DI BIELLA**

COMUNE DI PONDERANO

"REALIZZAZIONE PERCORSO CICLO-PEDONALE DI COLLEGAMENTO TRA VIA G. VERDI E VIA VECCHIA STRADA AL VICINALE VILLANETTO"

Elaborato: OPERE STRUTTURALI ATTRAVERSAMENTO IN PROGETTO

data: GIUGNO 2026.

Tav. **TAV.1**CA

TIBOLDO MASSIMO
INGEGNERE

Via Zara 33 - 13811 Tavigliano (BI) - cell. +39 347 2639785 - massimo.tiboldo@libero.it - massimo.tiboldo@ingpec.eu
P.IVA 02201510027 - Cod.Fisc. TBL MSM 78E 12A 859K

SEZIONE TIPO

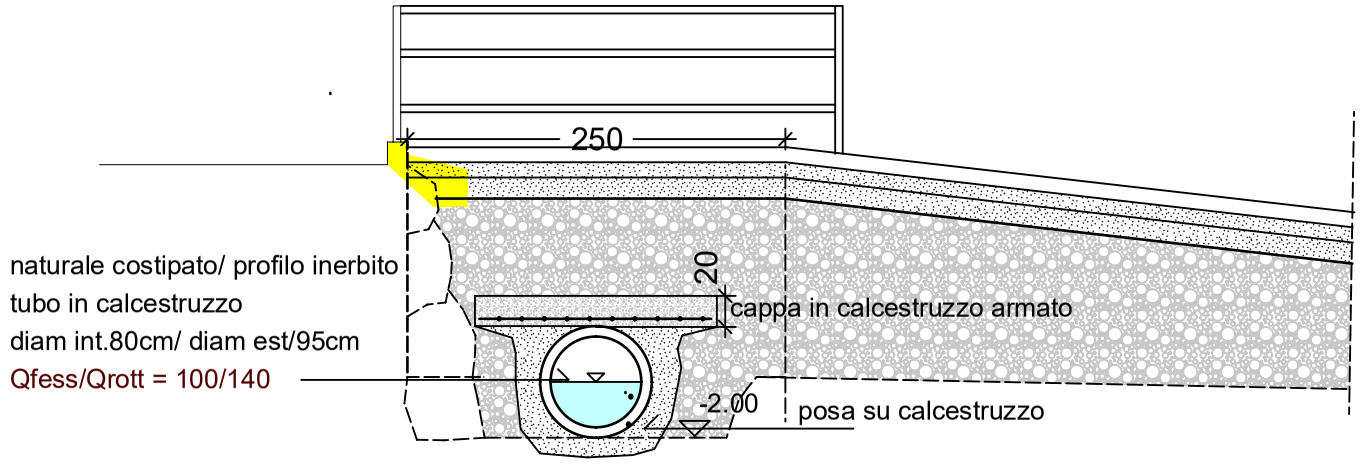

VISTA LATERALE

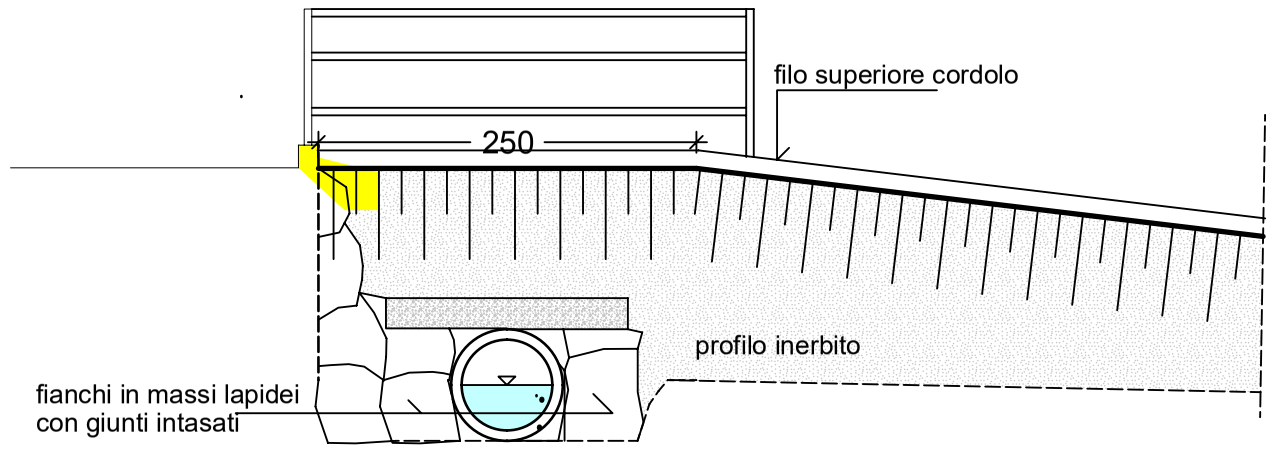

PIANTA

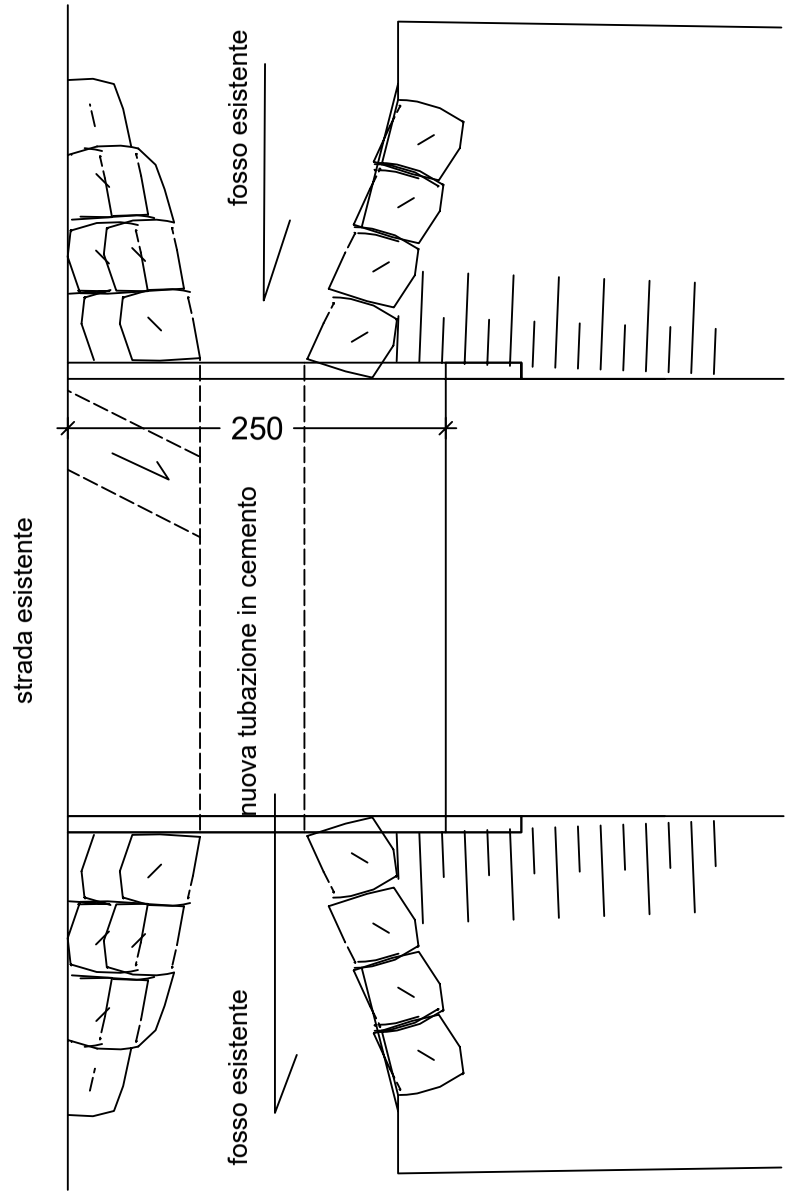

TERRENO DI FONDAZIONE

ANGOLO DI RESISTENZA AL TAGLIO 35°

VERIFICA ESEGUITA IN CONDIZIONI DRENATE

MATERIALI

CALCESTRUZZO

Tipo	Campi di impiego	UNI 11104 (prosp.1) CLASSI DI ESPOSIZIONE AMBIENTALE	UNI 11104 (prosp.4) CLASSE DI RESISTENZA	Rapporto (A/C) max	Contenuto minimo di cemento [kg/m3]	Contenuto d'aria (solo per dassi XF2 XF3 e XF4)	Ø max [mm]	Classe di consistenza al getto	Tipo di cemento (solo se necessario)	Copriferro nominale [mm]
Cls1	Fondazione	XC2	C30/37 (Rck 37 N/mm2)	0.45			20	S4		40

ACCIAIO

_ Acciaio B450C ad aderenza migliorata, saldabile con marcatura del produttore e del sagomatore
_ In barre (6 mm <= ø <= 50 mm) e rotoli (6 mm <= ø <= 16 mm), reti elettrosaldate e tralicci.

SOVRAPPOSIZIONE FERRI: 100DIAMETRI

FORNITURE

CALCESTRUZZO

_ Il calcestruzzo, se prodotto con un processo industrializzato (controllo della produzione certificato UNI EN 45012 da organismo autorizzato), non necessita di qualifica preliminare.
_ E' vietata qualunque aggiunta in cantiere alla fornitura del calcestruzzo. Ogni fornitura dovrà essere corredata dalla certificazione della centrale di betonaggio e dalle bolle di fornitura da consegnare alla D.L.

ACCIAIO

_ Ogni fornitura di acciaio B450C deve essere accompagnata da copia conforme dal relativo certificato, con data non anteriore a tre mesi, emesso dal Laboratorio Ufficiale incaricato del controllo in stabilimento.
_ Le forniture effettuate da un centro di trasformazione (presagomatura) dovranno essere accompagnate da:
_ copia dei documenti rilasciati dal produttore (attestato di qualificazione) completati con il riferimento al documento di trasporto del trasformatore.
_ Certificati delle prove fatte eseguire da Direttore del Centro di Trasformazione per gli elementi presaldati, presagomati o preassemblati.
_ I prodotti forniti in cantiere devono essere dotati di una specifica marcatura del centro di trasformazione in aggiunta alla marcatura del centro di trasformazione in aggiunta alla marcatura del prodotto di origine.

NOTE GENERALI

_ 1. Le misure di piegatura del ferro sono riferite al filo esterno dell'armatura.
_ 2. Prima di eseguire qualunque getto avvisare con anticipo la DL.
_ 3.verificare le misure della carpenteria e delle armature con quelle architettoniche; eventuali discordanze dovranno essere definite dalla D.L.
_ 4.verificare tutte le misure dei ferri sul cassero.